1380 Beverage Drive, Suite W
Stone Mountain, GA 30083
1-800-426-6256 | 678-892-2323

Cajas EasyClean y de alta capacidad EasyClean

Guía de operación y mantenimiento

Mejores – Más rápidas – Todas las veces

Modelos: 20TTX, 25TTX, 30TTX, 22TT, 27TT, 32TT, EZ07H, EZ10H, EZ12H

MEJORES
MÁS RÁPIDAS
TODAS LAS VECES

© 2012 TapeTech Tool Co. All Rights Reserved

1380 Beverage Drive, Suite W
Stone Mountain, GA 30083
1-800-426-6256 | 678-892-2323

Cajas EasyClean y de alta capacidad EasyClean

Guía de operación y mantenimiento

Mejores – Más rápidas – Todas las veces

Modelos: 20TTX, 25TTX, 30TTX, 22TT, 27TT, 32TT, EZ07H, EZ10H, EZ12H

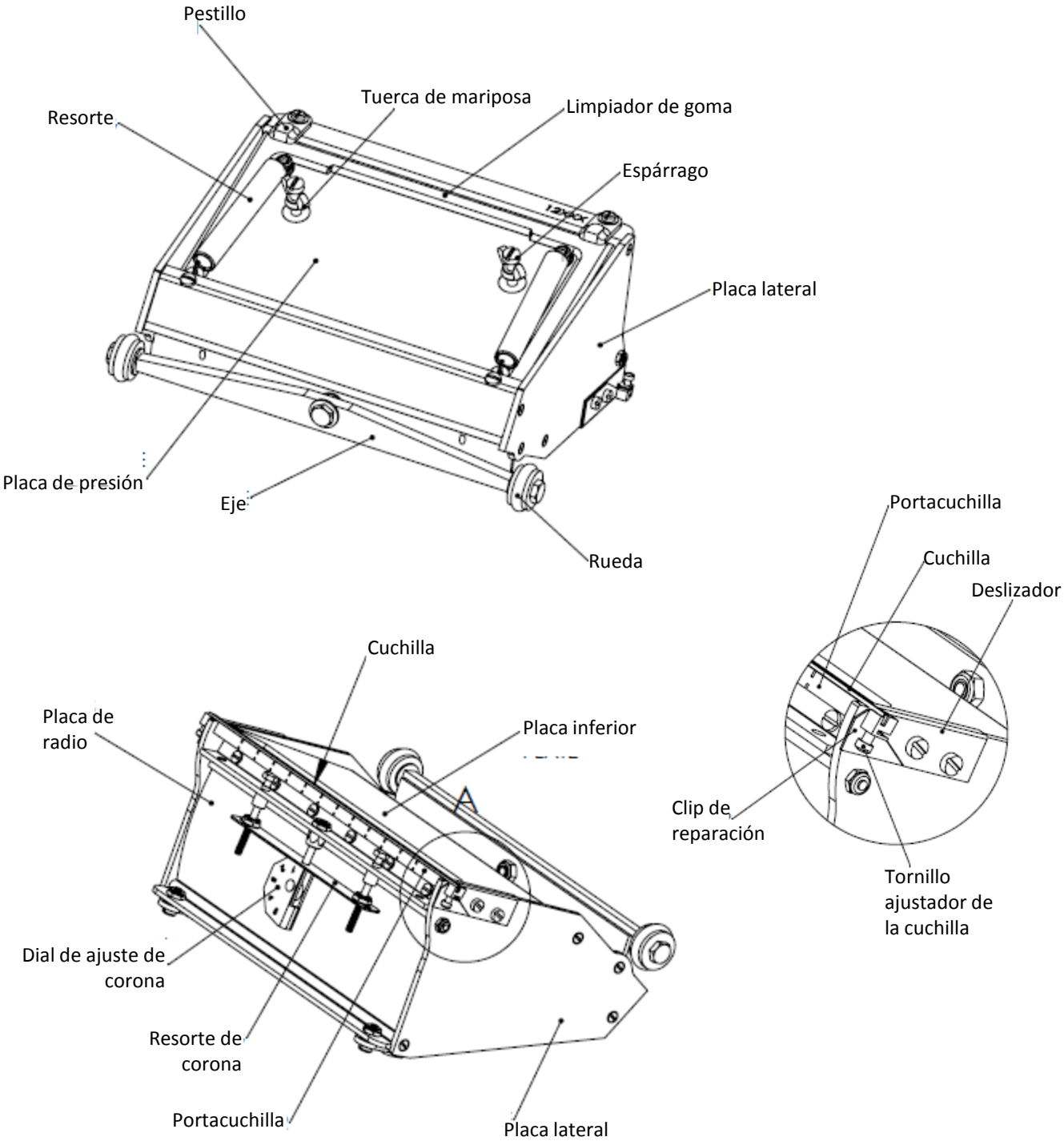

© 2012 TapeTech Tool Co. All Rights Reserved

1380 Beverage Drive, Suite W
Stone Mountain, GA 30083
1-800-426-6256 | 678-892-2323

Cajas EasyClean y de alta capacidad EasyClean

Guía de operación y mantenimiento

Mejores – Más rápidas – Todas las veces

Modelos: 20TTX, 25TTX, 30TTX, 22TT, 27TT, 32TT, EZ07H, EZ10H, EZ12H

Operación

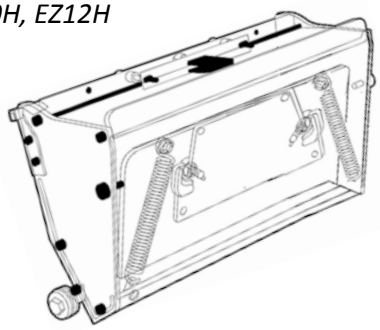

La caja de acabado EasyClean™ y la caja de alta capacidad EasyClean™ aplican compuesto para uniones sobre uniones encintadas. Ambas vienen en tres anchos, que generalmente se utilizan para realizar acabado de la manera siguiente:

175 mm: aplica capa de lecho
250 mm: aplica capa de acabado
300 mm: aplica capa delgada

Estas herramientas requieren poco esfuerzo para operarlas y están diseñadas para producir resultados uniformes todas las veces. La diferencia en las dos cajas está en su capacidad y método de limpieza; la caja de alta capacidad EasyClean™ alberga más compuesto para uniones y es incluso más fácil de limpiar, debido a que la parte trasera se abre aún más que en el caso de las cajas EasyClean™ estándar.

Las cajas se controlan por medio de un mango diseñado especialmente. Estos mangos vienen en múltiples longitudes de 1 a 2 m. El mango se instala en la caja deslizando la caja sobre el mango y apretando las dos tuercas de mariposa.

Cargue la caja a través de la abertura ubicada detrás de la cuchilla, utilizando el adaptador de carga relleno con el adaptador de ranura insertado.

Para aplicar compuesto, mueva la caja de manera firme y uniformemente a lo largo de la unión a la vez que aplica presión con el mango. Esto suministra compuesto a través de la abertura a una velocidad constante. La herramienta siempre se utiliza con las ruedas delante y la cuchilla detrás. El mango debe ir delante de la caja, excepto al final de las uniones.

La cuchilla metálica ajustable extiende el compuesto con la corona precisa necesaria. Esto se ajusta utilizando la rueda de ajuste de corona. Este dial controla la cantidad de corona dejada por la caja, siendo el No. 1 la cantidad máxima y el No. 5 la cantidad mínima.

Antes de comenzar a pasar la caja sobre cualquier unión, bloquee el mango de la caja con un ángulo pequeño, comprimiendo el agarre del mango con una mano. La otra mano debe agarrar el mango cerca de la caja.

Coloque la caja en el extremo de la unión y aplique presión con el mango para iniciar el flujo de compuesto. Suelte el agarre con la mano para desbloquear el mango y dejar que éste encuentre su propia posición natural. Mueva la herramienta a lo largo de la unión, llevando por delante el mango y aplicando presión para distribuir el compuesto para uniones sobre la superficie del tablero de pared.

Cerca del centro de la unión, bloquee el mango y, reduciendo gradualmente la presión, retire la caja de la superficie del tablero de pared con un movimiento de barrido.

Invierta las posiciones de las manos y comience de nuevo en el otro extremo de la unión. De nuevo, arrastre la caja a lo largo de la unión hasta que llegue al punto de parada anterior. Bloquee el mango y retire la caja de la superficie con un movimiento de barrido. Este procedimiento se sigue para todas las uniones de techo y todas las uniones de pared horizontales.

© 2012 TapeTech Tool Co. All Rights Reserved

1380 Beverage Drive, Suite W
Stone Mountain, GA 30083
1-800-426-6256 | 678-892-2323

Operación (continuado)

Para cubrir uniones de pared verticales, bloquee el mango y comience a cubrir la unión desde la parte inferior hacia arriba, hasta una altura de aproximadamente 0.75 m, realice un barrido hasta separarse de la unión y comience de nuevo en la parte superior de la unión.

Arrastre la caja hacia abajo por la unión hasta que llegue al punto de parada anterior. Luego, bloquee el mango y realice un barrido hasta separarse de la superficie, uniendo nítidamente las dos secciones acabadas.

En el caso de aberturas de puertas o ventanas, trabaje siempre desde la esquina, moviéndose hacia la abertura. Justo antes de que las ruedas lleguen a la abertura, bloquee el mango y levante las ruedas para evitar que caigan en la abertura. Luego, realice un barrido alejándose de la pared.

Antes de comenzar a aplicar la capa de acabado, lije ligeramente la capa superior de acabado seca para retirar los pequeños grumos que puedan quedar. Llene la caja de 250 ó 300 mm y ajuste el dial al No. 3 para una corona mediana. Aplique una capa de acabado a todas las uniones. En el caso de uniones a tope, aplique una capa en cualquiera de los dos lados del centro de la unión. Después de que se hayan secado las dos capas adyacentes, acábelas con una capa delgada de 250 ó 300 mm sobre el centro de la unión.

Reajuste el dial de corona al No. 5 para una corona ajustada y luego cubra las uniones de los techos y las paredes.

Mantenimiento

Para abrir las cajas con el fin de limpiarlas, simplemente gire los dos pestillos ubicados en la parte trasera y jálelos hasta la posición abierta. Limpie la unidad completamente con un cepillo y agua (o una manguera de agua) para retirar todo el compuesto para uniones de la herramienta. Luego, después de que la herramienta esté limpia, engrásela ligeramente con aceite Ames® Bazooka® o cualquier aceite ligero para máquinas.

Reemplazo de la cuchilla de la caja

1. Para retirar la cuchilla usada, coloque la punta de un destornillador contra un extremo de la cuchilla y golpee suavemente el destornillador con la palma de la mano.
2. Si la cuchilla no sale, apriete el tornillo ubicado en un extremo del portacuchilla de latón, forzando el extremo de la cuchilla hacia fuera. Retroceda el tornillo hacia arriba y de nuevo golpee suavemente el extremo de la cuchilla.
3. Utilice un extremo de la cuchilla usada para retirar todo compuesto seco que esté en la ranura del portacuchilla.
4. Retire tanto el deslizador derecho como el izquierdo, pero deje los clips de deslizador colocados en su sitio.
5. Curve ligeramente la cuchilla nueva aproximadamente a 50 mm de ambos extremos. Esto ayudará a sujetar firmemente la cuchilla mientras la herramienta esté en uso.
6. Comience en un extremo, presionando la cuchilla completamente hasta el interior del portacuchilla, trabajando hasta el otro extremo. Instale deslizadores nuevos. El “retén de arrastre” ubicado en los deslizadores debería presionar contra el lado trasero de la cuchilla nueva y estar al ras con el portacuchilla (aproximadamente el grosor de una uña más bajo que el borde de la cuchilla).

 © 2012 TapeTech Tool Co. All Rights Reserved